Instructions d’emploi

Attention:

Lire attentivement ce manuel avant la première mise en service et observer absolument les prescriptions de sécurité!

Garder avec soins le manuel des instructions d’emploi!

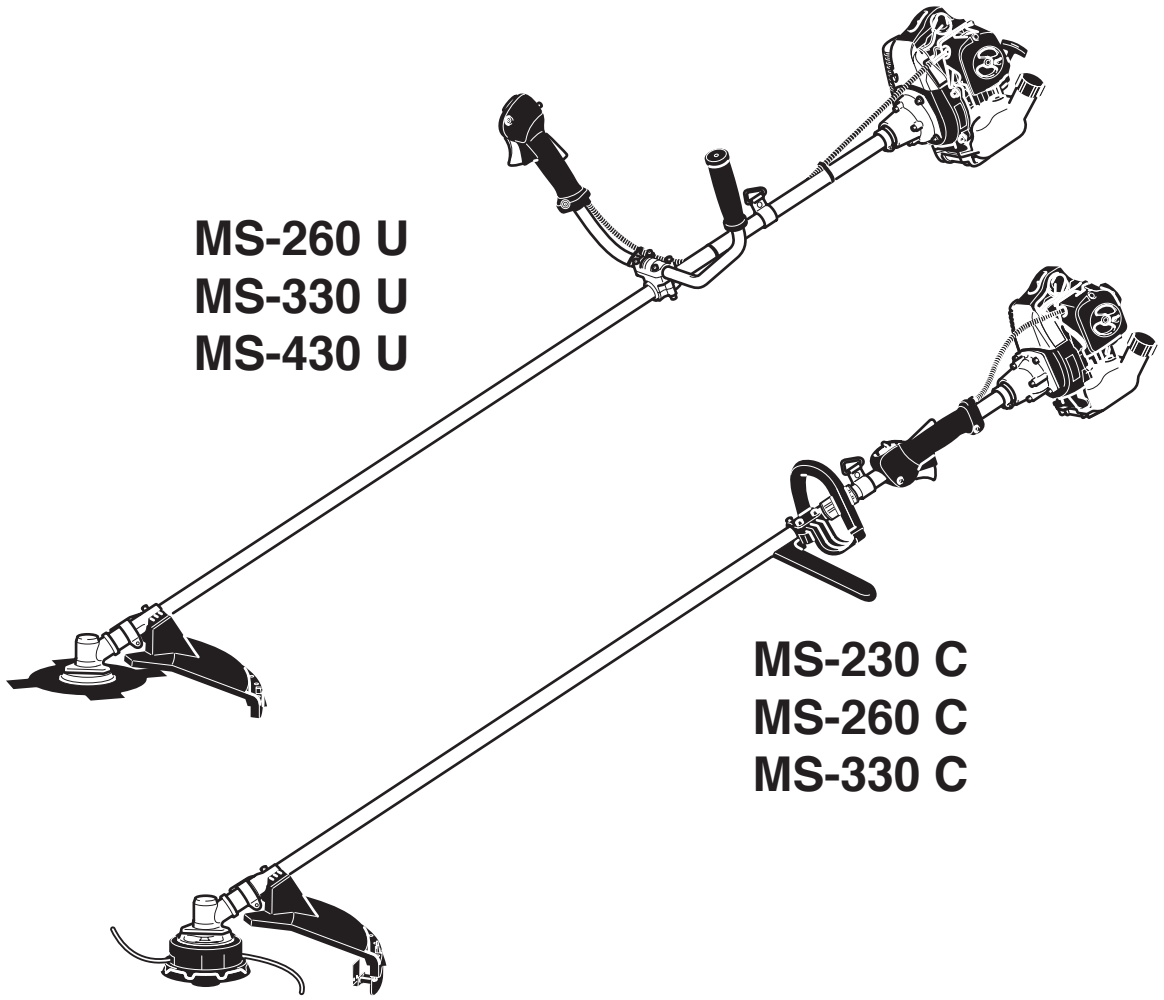

http://www.dolmar.com

DOLMAR

Nous vous remercions pour votre confiance!

Nous désirons que vous soyez un client satisfait de DOLMAR. Vous avez choisi une des débroussailleuses DOLMAR les plus modernes.

Les débroussailleuses MS-260/330/430 U et MS-230/260/330 C sont immédiatement prêtes à l'emploi grâce à leur moteur à essence deux-temps indépendamment du branchement électrique. Une pompe à essence (Primer) comme aide au démarrage facilite considérablement son démarrage. Elles vous apportent le soutien idéal pour l'entretien des espaces verts et sont particulièrement adaptées à l'usage occasionnel. Elles offrent une technique sophistiquée, une forme ergonomique et un confort d'utilisation élevé pour un prix avantageux.

De façon à garantir votre sécurité personnelle et un fonctionnement optimal de la débroussailleuse ainsi que la puissance désirée, nous vous demandons:

Avant la première mise en service, lisez attentivement les instructions d'emploi et observez strictement les consignes de sécurité. La non-observation de ces instructions risque d'entraîner des blessures mortelles!

Déclaration de conformité européenne

Les signataires, Shigeharu Kominami et Rainer Bergfeld, mandatés par DOLMAR GmbH, certifient que les appareils de la marque DOLMAR,

Type: MS-230 C (351)**, 260 C** (352)**, 330 C** (353)**,**
MS-260 U (352)**, 330 U** (353)**, 430 U** (354)

fabriqués par DOLMAR GmbH, Jenfelder Str. 38, D-22045 Hamburg, répondent aux exigences fondamentales en matière de sécurité et de santé des directives respectives de l'Union européenne:

Directive de l'U.E. relative aux machines 98/37/ CE, Directive de l'U.E. concernant la compatibilité électromagnétique 89/336/ CEE (modifiée par 91/263/ CEE, 92/31/CEE et 93/68/CEE), Emission sonore 2000/14/CE.
A partir du 29.12.2009, la directive 2006/42/CE entrera en vigueur et remplacera la directive 98/37/CE. Le produit répond aussi aux exigences de cette directive.

Pour la réalisation adéquate des exigences des directives de l'U.E., ont été consultées essentiellement les normes suivantes: EN 11806, EN 14982, EN 61000-4-2, EN 61000-4-3.
La méthode d'évaluation de la conformité 2000/14/CE a été effectuée conformément à l'annexe V.

MS-230 C: Le niveau acoustique mesuré (Lwa) est de 110 dB(A). Le niveau acoustique garanti (Ld) est de 112 dB(A).

MS-260 C: Le niveau acoustique mesuré (Lwa) est de 110,7 dB(A). Le niveau acoustique garanti (Ld) est de 112 dB(A).

MS-260 U: Le niveau acoustique mesuré (Lwa) est de 102,8 dB(A). Le niveau acoustique garanti (Ld) est de 105 dB(A).

MS-330 C: Le niveau acoustique mesuré (Lwa) est de 112,3 dB(A). Le niveau acoustique garanti (Ld) est de 115 dB(A).

MS-330 U: Le niveau acoustique mesuré (Lwa) est de 103,6 dB(A). Le niveau acoustique garanti (Ld) est de 105 dB(A).

MS-430 U: Le niveau acoustique mesuré (Lwa) est de 104,7 dB(A). Le niveau acoustique garanti (Ld) est de 107 dB(A). La documentation technique est déposée auprès de DOLMAR GmbH, Abteilung FZ, Jenfelder Straße 38, D-22045 Hamburg.

Hambourg, le 12.12. 2007, pour DOLMAR GmbH

Shigeharu Kominami
Président directeur

Rainer Bergfeld
Président directeur

Sommaire

Page

Déclaration de conformité pour la CEE 2
Emballage 2
Etendue de la fourniture 3
Explication des symboles 3

CONSIGNES DE SECURITE
Consignes de sécurité générales 4
Equipement de protection personnel 4
Carburants / Remplissage du réservoir 4-5
Mise en service 5
Choc-retour (kickback) 6
Comportement et technique de travail 6
Outils de coupe 6
Transport et entreposage 6-7
Maintenance 7
Premiers secours 7

Caractéristiques techniques 8
Description des pièces 8

MISE EN SERVICE
Montage de la poignée MS-260/330/430 U 9
Montage de la poignée MS-230/260/330 C 9
Montage du capot de protection 10
Montage du couteau à 4 dents (MS-260/330/430 U) 11
Montage du dispositif de coupe à fils (MS-230/260/330 C) 11
Réajustage de la longueur des fils 12
Remplacer le fil 12
Remplacer le dispositif de coupe à fil 12
Mélange carburant / Remplissage du réservoir 13
Mise en place du harnais 14
Equilibrage de la débroussailleuse 14
Coupe-circuit rapide 14
Mise en service 14-15
Régler le ralenti 15

TRAVAUX DE MAINTENANCE
Indications de maintenance et d'entretien périodiques 16
Affûtage des outils de coupe 16
Nettoyage du filtre à air 17
Remplacement / vérification de la bougie 17
Graissage de l'engrenage conique 18
Tête d'aspiration dans réservoir de carburant 18
Nettoyage de l'orifice du silencieux 18
Service après-vente et entretien 18

Recherche des causes de panne 18
Extrait de la liste des pièces détachées 19
Service atelier, pièces de rechange et garantie 19-20
Note 21

Emballage

Votre débroussailleuse DOLMAR est emballée dans un carton et donc à l'abri de toute détérioration pendant le transport.

Les cartons sont des matières premières recyclables, ils peuvent donc être remis dans le cycle de la matière première (réutilisation des viuex papiers).

Etendue de la fourniture

1. **Débroussailleuse**
2. **Poignée** (exécution selon type)
3. **Harnais**
4. **Serre-câble** (uniquement pour MS-260/330/430 U)
5. **Clé combinée 17/19**
6. **Clé mâle coudée pour vis à six pans creux 4 mm**
7. **Clé mâle coudée pour vis à six pans creux 5 mm**
8. **Clé à fourche simple 8/10**
9. **Dispositif de protection** (capot de protection d'outil)
10. **Outils de coupe**
    (MS-260/330/430 U = couteau à 4 dents, MS-230/260/330 C = dispositif de coupe à 2 fils)
11. **Protecteur d'outil** (uniquement pour MS-260/330/430 U)
12. **Bande de protection**

- **Instructions d'emploi** (non illustré)

Si l'une des pièces représentées ci-dessus n'était pas contenue dans la livraison, veuillez vous adresser à votre vendeur!

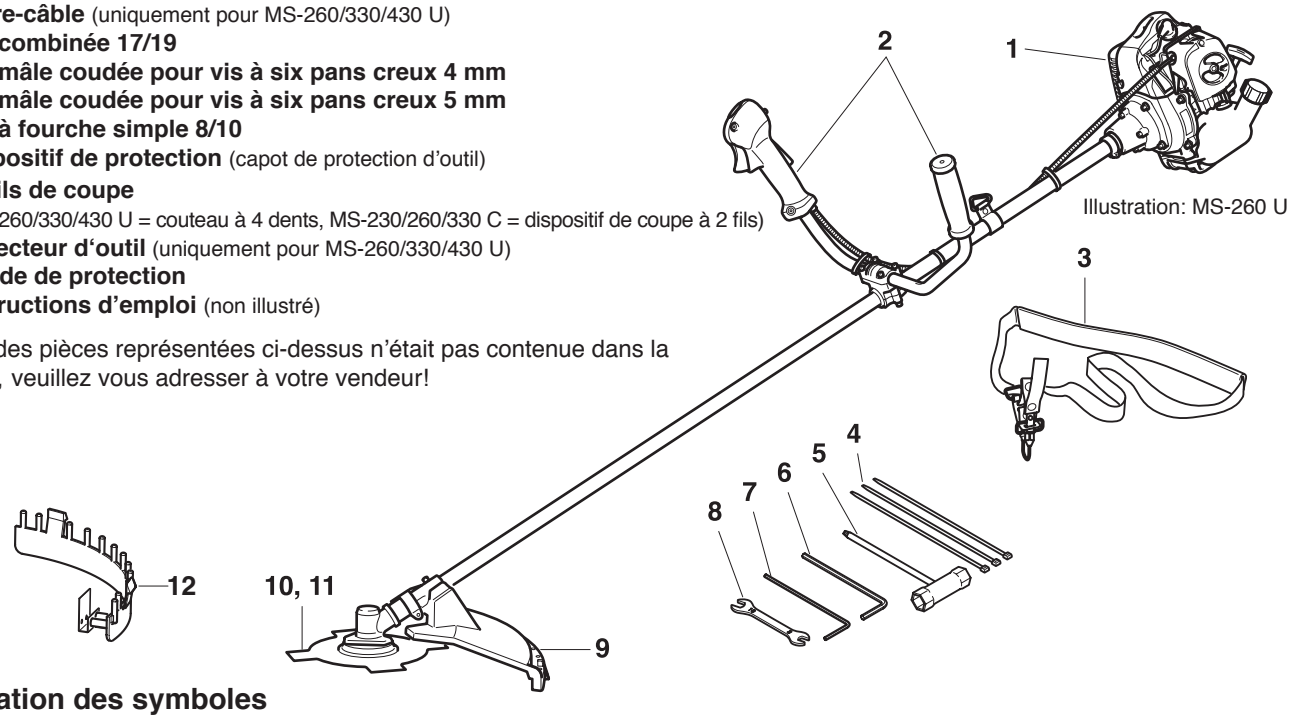

Illustration: MS-260 U

Explication des symboles

Vous rencontrerez les symboles suivants sur l'appareil et dans le instructions d'emploi:

Lire instructions d'emploi et suivre les consignes de sécurité et d'avertissement!	**Vitesse de rotation maximale de la broche** (max. 10000 / min)
Danger et attention particulière requise!	**Choke** (RUN / CHOKE)
Interdit!	**Démarrer moteur**
Porter des gants de protection!	**Arrêter moteur!** (STOP)
Porter des chaussures de sécurité!	**Interdit de fumer!**
Porter un casque, un masque, des lunettes et un protège-oreilles!	**Pas à proximité d'une flamme!**
Maintenir la distance de sécurité de 15 mètres! (15 m (50FT))	**Mélange carburant**
Risque de projection!	**Premiers secours**
Interdit d'utiliser des outils de coupe de métaux!	**Recyclage** (RE Y / DER GRÜNE PUNKT)
Interdit d'utiliser des lames de scie!	**Marquage CE**
Attention: Kickback! (choc-retur)	

CONSIGNES DE SECURITE

Consignes de sécurité générales

Utilisation conforme aux prescriptions: Cette débroussailleuse est destinée à couper les herbes ou les mauvaises herbes épaisses à l'aide d'outils de coupe correspondants et autorisés à cette fin. La débroussailleuse ne doit être utilisée que par une seule personne et uniquement en plein air !

Technique de travail non autorisée:
Les outils de coupe autorisés ne permettent pas de couper des matières d'assez grande épaisseur comme les buissons, les broussailles ou les taillis.

Utilisateurs non autorisés:
Les personnes n'étant pas familières avec le guide d'utilisation, les enfants, les adolescents ainsi que les personnes sous l'effet de l'alcool, de drogue ou de médicaments ne sont pas autorisés à utiliser l'appareil.

Pour garantir une utilisation sûre, l'utilisateur doit absolument lire les présentes instructions d'emploi, de façon à se familiariser avec la manipulation de l'appareil(1). Un utilisateur non suffisament informé peut mettre en danger lui-même et d'autres personnes par une utilisation non adéquate.

- Ne prêter votre débroussailleuse à un autre utilisateur que si celui-ci à une expérience suffisante avec une débroussailleuse. Fournir également le manuel d'instructions d'emploi.
- Si vous utilisez la débroussailleuse pour la première fois, demandez au vendeur de vous en expliquer le principe pour vous familiariser avec les particularités du fauchage motorisé.
- L'utilisation de la débroussailleuse est interdite aux enfants et jeunes de mois de 18 ans. Les mineurs de plus de 16 ans sont exclus de cette interdiction pendant leur apprentissage sous la surveillance d'une personne compétente.
- Utiliser la débroussailleue seulement avec un maximum d'attention.
- Travailler seulement avec une bonne condition corporelle. Effectuer tous les travaux calmement et prudemment. L'utilisateur est responsable par rapport à une tierce personne.
- Ne jamais utiliser la débroussailleuse sous l'effet de l'alcool, de drogues ou de médicaments (2).

Equipement de protection personnel

- Les vêtements doivent être adéquats, c.à.d. étroits mais non gênants. Ne pas porter de bijoux ou d'habits pouvant s'accrocher dans les buissons ou arbrisseaux. Si vous portez des cheveux longs, utilisez un filet.
- **Pour préserver des blessures à la tête, aux yeux, aux mains et des dommages de l'ouïe pendant la coupe, les équipements de protection du corps décrits ci-après et les dispositifs de protection doivent être portés.**
- Il est recommandé de porter un casque; lors de travaux forestiers, celui-ci est absolument nécessaire. Vérifier régulièrement si le **casque** (1) n'est pas endommagé et le changer au plus tard au bout de 5 ans. N'utiliser que des casques homolgués.
- Le **masque de protection** (2) du casque protège contre la projection de coupes ou d'objets. Pour éviter toute blessure aux yeux, des lunettes de protection doivent être portées en complément du masque.
- Pour préserver l'ouïe, porter un **équipement insonorisant** personnel (protection de l'ouïe (3), capsules, coton, etc...). Analyse par bandes d'octaves sur demande.
- La **veste forestière de sécurité** (4) possède des couleurs signalisatrices sur les épaules. Il faut toujours protéger les bras et le cou par des vêtements.
- La **salopette de sécurité** (5) a 22 couches de tissu en nylon et pro-tége des blessures par coupe. Son utilisation est extrêmement recom-mandée. Porter en tout cas un pantalon long avec tissu robuste.
- Les **gants de travail** (6) en cuir épais font partie également de l'équipement prescript et doivent être portés continuellement lors des travaux avec la débroussailleuse.
- Pendant les travaux avec la débroussailleuse, porter aussi des **chaussures** ou des **bottes de sécurité** (7) avec des semelles anti-dérapantes, protection métalliques à l'extrémité et une protection des jambes. Les chaussures/bottes de sécurité offrent une protection contre les coupures et garantissent une position sûre.

Carburants / Remplissage du réservoir

- Pour remplir le réservoir, arrêter le moteur (10).
- Interdiction de fumer, et éviter tout feu ouvert à proximité (5)
- Avant de faire le plein, laisser le moteur se refroidir.
- Les carburants peuvent contenir des substances assimilables à des dissolvants. Eviter de rentrer en contact avec la peau et avec les yeux avec les produits pétroliers. Lors du remplissage, porter des gants. Changer souvent de vêtements de protection et les nettoyez. Ne pas respirer des vapeurs de carburants. La respiration de vapeurs de carburant peut entraîner des dommages corporels.
- Avant de faire le plein, mettre la débroussailleuse dans une position latérale stable.
- Ne pas déverser de carburant. Si on a déversé du carburant, nettoyer immédiatement la tronçonneuse. Ne pas mettre le carburant en contact avec les vêtements. Si du carburant est déversé sur les vêtements, changer immédiatement de vêtement.

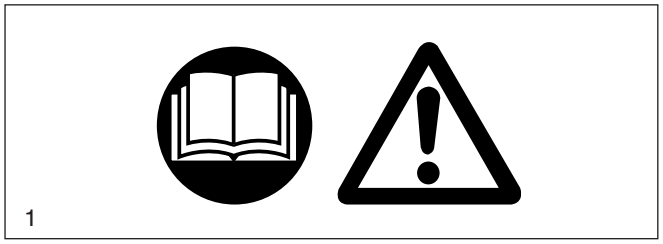
1

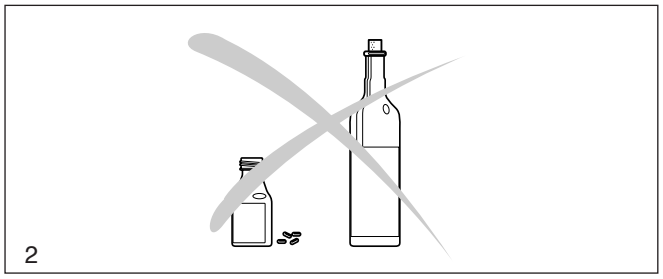
2

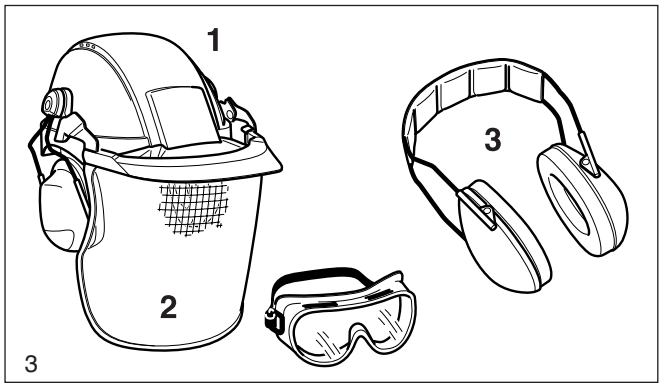

3

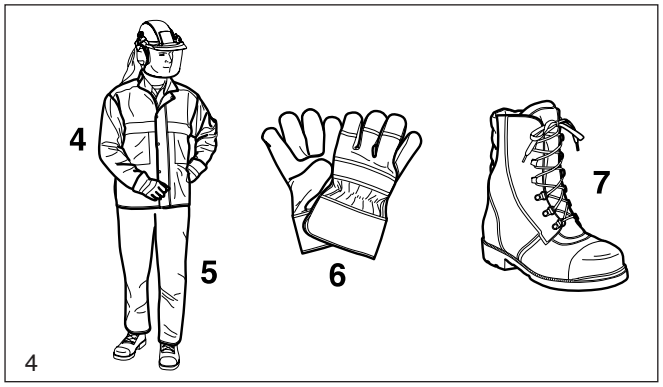

4

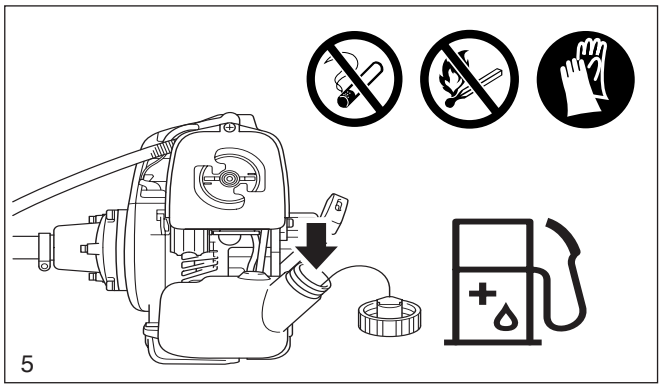
5

- Veillez à ce que du carburant ne pénètre dans le sol (protection de l'environnement). Utiliser des substrats adéquats.
- Ne pas faire le plein dans un local fermé, les vapeurs des carburants s'amassent au sol (danger d'explosion).
- Fermer correctement le bouchon du réservoir. Vérifier régulièrement l'étachéité du bouchon.
- Changer d'emplacement de la tronçonneuse lors du démarrage (à au moins 3 mètres de l'emplacement du remplissage) (6).
- Les carburants ne peuvent pas être stockés infiniment. N'acheter que la quantité nécessaire couvrant un temps de marche prévisible.
- Ne transporter et ne stocker le carburant que dans des nourrices agrées et portant les indications nécessaires. Ne pas laisser le carburant à portée des enfants.

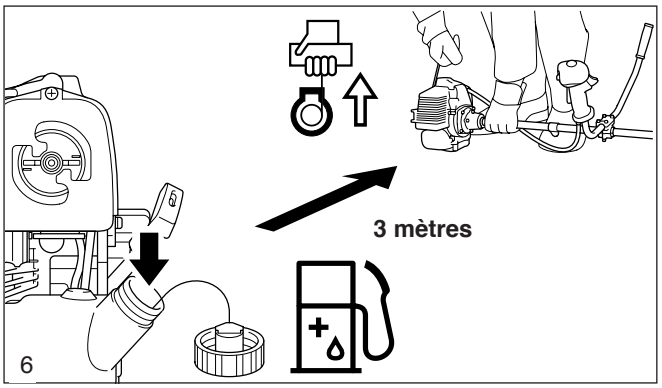

Mise en service

- **Ne jamais travailler seul, une personne doit se trouver à proximité en cas d'urgence (portée de la voix).**
- S'assurer qu'aucun enfant ou autre personne n'est présent dans la zone de travail de 15 m. Faire attention également aux animaux (7).
- **Vérifier le bon état de marche avant de commencer à travailler:**
  Bonne fixation de l'outil de coupe. Au relâchement de la manette des gaz, celle-ci doit retourner d'elle-même en positon neutre. Fonctionnement du blocage de la manette des gaz. L'outil de coupe ne doit pas tourner au ralenti. Les poignées doivent être propres et sèches. Fonctionnement de l'interrupteur marche/arrêt. Les dispositifs de protection ne doivent pas être endommagés et doivent être bien montés dans la bonne position. **Sinon, risque de blessure!**
- Démarrer la débroussailleuse seulement comme décrit dans les instructions d'emploi. **D'autres méthodes de démarrage ne sont pas autorisées!**
- La débroussailleuse et les outils ne doivent être utilisés que pour les utilisations prescrites.
- **Ne démarrez la broussailleuse qu'après l'avoir complètement assemblée et vérifier le démarrage. La débroussailleuse ne doit être utilisée que si elle est complète!**
- **L'outil de coupe doit être équipé d'un dispositif de protection adapté. Ne jamais utiliser l'appareil sans dispositif de protection.**
- L'outil de coupe ne doit pas tourner lorsque le moteur tourne à vide; le cas échéant, régler le ralenti.
- Avant démarrage, l'outil de coupe **ne doit pas** être en contact avec des objets durs (branches, pierres, etc...).
- Arrêter immédiatement le moteur en cas de modification sensible de la marche de l'appareil.
- Si l'outil de coupe est entré en contact avec des pierres ou d'autres objets durs, arrêter immédiatement le moteur et vérifier l'outil de coupe.
- Vérifier régulièrement si l'outil de coupe n'est pas endommagé (déterminer une fissure éventuelle descellable au son en tapant) Des fissures peuvent apparaître dans la zone de la racine après un usage prolongé. **Ne plus utiliser les outils de coupe endommagés et outils de coupure fissurés en aucun cas!**
- Utiliser la débroussailleuse avec le harnais (9) et régler celui-ci avant le début du travail. Le réglage correct du harnais suivant le corps est nécessaire pour travailler sans fatigue. Ne jamais utiliser la débroussailleuse d'une main.
- Pour chaque travail, maintenir la débroussailleuse à deux mains (9). **Veiller à une position bien stable.**
- Manipuler la débroussailleuse de façon à ne pas respirer les gaz d'échappement. Ne pas utiliser ou demarrer la débroussailleuse dans des locaux fermés (danger d'empoisonnement). L'oxyde de carbone est un gaz sans odeur. Ne travailler qu'à des endroits bien aérés.
- Pendant les pauses de travail et avant de quitter la débroussailleuse, celle-ci doit être arrêtée (10) et posée de façon à ne mettre personne en danger.
- Une débroussailleuse chaude ne doit pas être posée dans de l'herbe sèche ou sur des objets inflammables.
- Arrêter le moteur pour le transport et pour changer de place pendant le travail (10).
- Ne pas utiliser l'appareil avec un pot d'échappement défectueux.

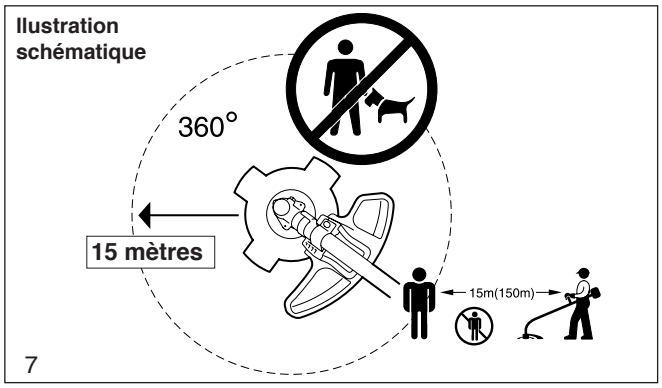

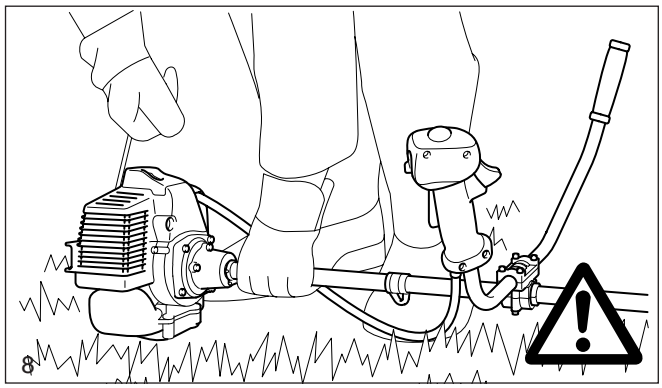

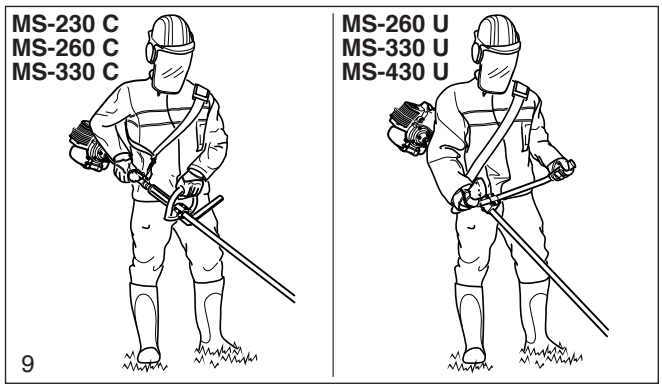

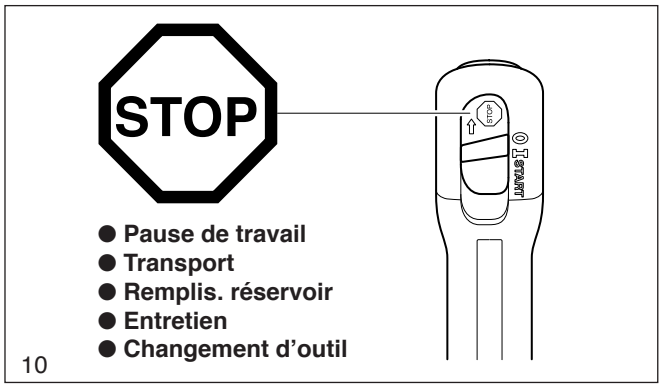

Choc-retour (kickback)

Lors des travaux avec la débroussailleuse, il est possible qu'il se produise un choc-retour non contrôlé. C'est le cas quand l'outil de coupe (couteau frappeur à quatre dents) **entre en contact avec des objets résistants comme les tronçons d'arbre, les piliers de clôture, les arbres, les broussailles résistantes ou les grosses pierres.**

La débroussailleuse sera alors projetée sur le côté brutalement de façon incontrôlée (risque de blessure!).

Pour éviter un choc-retour, observer les points suivants:

- Nettoyer la zone de coupe pour enlever les particules étrangères et faire attention aux plantations et objets présents.
- L'outil de coupe doit avoir déjà atteint sa pleine vitesse de travail.
- Risque de contre-coup élevé en cas d'utilisation d'outils de coupe métalliques dans la zone marquée en sombre.

Comportement et technique de travail

- Ne travailler que dans des bonnes conditions d'éclairage et visibilité. Surtout en hiver, attention à la neige, la glace et sol mouillé (risque de glissement). La position doit être stable.
- Ne jamais couper au-dessus de la hauteur des épaules.
- Ne jamais couper en étant monté sur une échelle.
- Ne jamais monter dans un arbre avec une débroussailleuse et l'utiliser.
- Ne jamais travailler sur terrain non stable.
- Débarrasser la zone de coupe de corps étrangers tels que les pierres, les pièces métalliques. Ces objets pourraient être projetés (risque de blessure, 12); ils détériorent les outils de coupe et peuvent causer des retours dangereux.
- L'outil de coupe doit tourner à sa vitesse d'utilisation avant de commener la coupe.

Outils de coupe

Les outils de coupe ne doivent être utilisés que pour les travaux décrits! D'autres utilisations ne sont pas autorisées.

Dispositif de coupe à 2 fils (13)
Seulement pour la coupe de l'herbe le long des murs, des grilles, bord de gazon, arbres, poteaux (complément à la tondeuse à gazon).

Couteau à 4 dents (14)

Pour la coupe d'herbes ou de mauvaises herbes épaisses. Pour ces travaux, pivoter la débroussailleuse de droite à gauche en demi-cercle (15, comme avec une faux manuelle).

Transport

- **Lors du transport ou d'un changement de lieu de travail, la débroussailleuse doit être arrêtée pour éviter une mise en rotation par inadvertance de l'outil de coupe.**
- **Ne jamais porter ou transporter la débroussailleuse lorsque l'outil de coupe tourne!**
- En cas de transport sur une distance importante, l'appareil doit dans tous les cas être muni de la protection d'outil fournie.
- En cas de transport par voiture, veiller à une position correcte de la débroussailleuse. Vider le réservoir d'essence avant le transport.
- Lors de l'expédition de la débroussailleuse, le réservoir à carburant doit être entièrement vidé de son contenu.

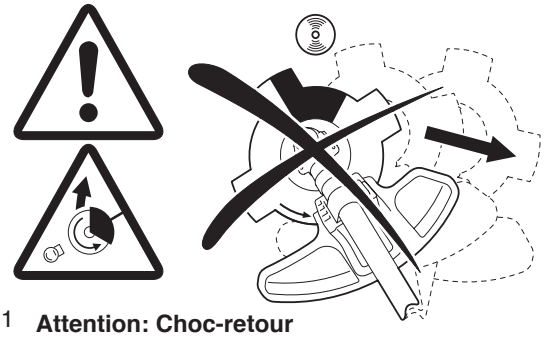

11 **Attention: Choc-retour**

12

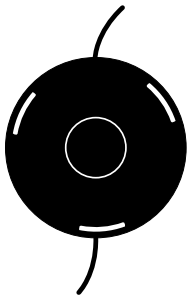

13

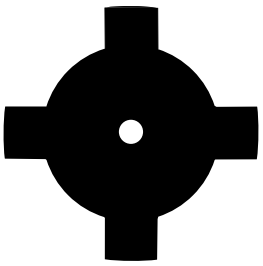

14

15

Entreposage

- La débroussailleuse doit être entreposée dans une pièce sèche, la lame métallique étant munie de sa protection. Ne pas laisser la débroussailleuse à la portée des enfants.
- Après un entreposage prolongé, confier la débroussailleuse à un atelier DOLMAR spécialisé pour la soumettre à une révision approfondie.
- En cas d'entreposage prolongé de la débroussailleuse, le réservoir doit être entièrement vidé, après quoi il faut laisser tourner le moteur jusqu'à ce que le carburateur soit lui aussi vidé de tout carburant. Le carburant ne peut être stocké que pour une période limitée et il pourrait former des dépôts dans le réservoir ou le carburateur.
- Utiliser les restes de carburant des bidons de réserve pour d'autres moteurs ou les faire enlever.

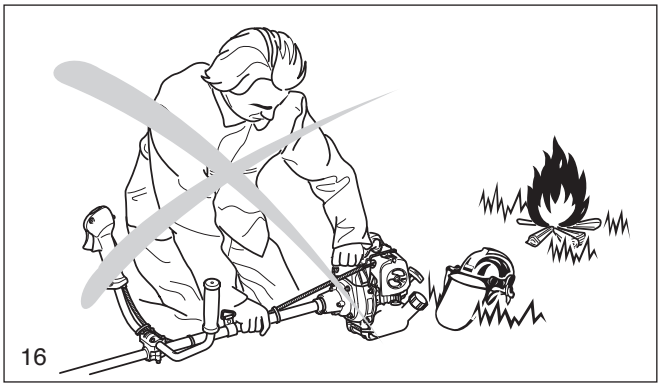
16

Maintenance

- Il vous faut vérifier l'état sûr de l'appareil, notamment de l'outil de coupe, du dispositif de protection et du harnais et l'étanchéité du système de carburant à chaque fois avant de commencer à travailler. Veiller particulièrement que les outils ont été affûtés selon les prescriptions.

ATTENTION: Les lames métalliques doivent être affûtées par un professionnel!
Une lame affûtée de manière inappropriée peut causer un défaut d'équilibrage et comporte donc un risque considérable de blessure. Les vibrations en résultant peuvent en outre détériorer l'appareil.

- Lors du remplacement de la lame ou du nettoyage de l'appareil et de la lame etc., **le moteur doit être arrêté et la cosse de la bougie d'allumage doit être retirée.**
- Les outils endommagés ne doivent pas être redressés ou soudés.
- L'appareil doit être utilisé en produisant le moins de bruit et de substances nocives possibles. Veiller au réglage correct du carburateur.
- Nettoyer régulièrement la débroussailleuse et contrôler le serrage correct des vis et écrous.
- Ne pas effectuer l'entretien ou déposer l'appareil à proximité d'une flamme (16)!
- La débroussailleuse ne peut être emmagasinée dans des locaux fermés que si son réservoir est vide.

Observer les prescriptions de sécurité des caisses de prévoyance contre les accidents et des assurances.
N'effectuer en aucun cas des modifications sur l'appareil. Vous mettez votre sécurité en danger.
Seuls les travaux d'entretien et de maintenance décrits dans ce manuel doivent être exécutés. Tous les autres travaux doivent être effectués par un atelier du Service DOLMAR (17).
Utiliser seulement les pièces de rechange d'origine DOLMAR et les accessoires autorisés.
L'utilisation d'accessoires ou d'outils non autorisés peut entraîner un risque d'accident très élevé. La responsabilité est annulée en cas d'accidents ou d'endommagements avec outil de coupe, fixation d'outil de coupe ou accessoires non autorisés.

17

18

Premiers secours

En cas d'un éventuel accident, la boîte de premiers soins doit toujours être présente sur les lieux de travail.
Le matériel retiré doit être remplacé immédiatement.
Si vous demandez de l'aide, indiquez les données suivantes:
Où cela s'est passé?, Que s'est-il passé?, Combien de blessés?, Quel genre de blessure?

REMARQUE: Des dériorations au niveau des vaisseaux sanguins ou du système nerveux peuvent se produire chez des personnes souffrant de troubles circulatoires et trop souvent soumises à des vibrations. Les symptomes pouvant apparaitre à la suite de vibrations au niveau des doigts, mains ou articulations sont les suivants: engourdissement de membres corporels, chatouillement, douleurs, points, changement du teint ou de la peau.
Si ce genre de symptomes apparaissent, consultez un médecin.

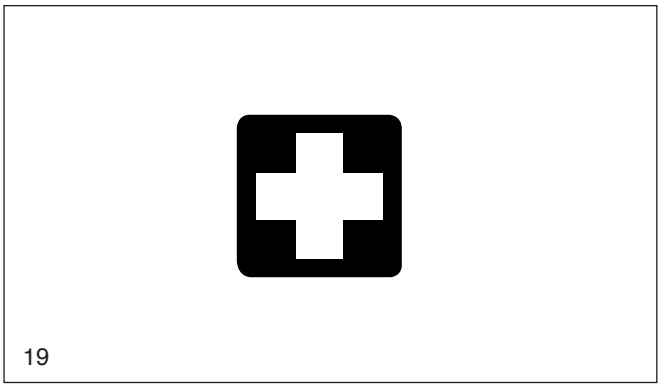
19

Caractéristiques techniques		230 C I 260 C I 330 C	260 U I 330 U I 430 U
Cylindrée	cm^3	22,6 I 25,6 I 32,6	25,6 I 32,6 I 42,7
Alésage	mm	31 I 33 I 36	33 I 36 I 40
Course	mm	30 I 30 I 32	30 I 32 I 34
Puissance nominale selon ISO 8893	kW	0,7 I 0,8 I 0,97	0,8 I 0,97 I 1,27
Vitesse de rotation nominale	1/min	8.000 I 8.000 I 7.500	8.000 I 7.500 I 7.500
Régime moteur max. avec lame métallique en une pièce [1]	1/min	7.370 I 7.370 I 8.100	7.370 I 8.100 I 7.370
Vitesse de rotation max. de la broche avec lame métallique en une pièce [1]	1/min	10.000	10.000
Vitesse de rotation au ralenti	1/min	3.000 I 3.000 I 2.500	3.000 I 2.500 I 2.500
Carburateur	Type	à membrane	à membrane
Allumage	Type	électronique	électronique
Bougie	Type	NGK BPMR 8Y	NGK BPMR 8Y
Ecartement des électrodes	mm	0,6 - 0,7	0,6 - 0,7
Niveau puiss. acousti. suiv. $L_{WA\,av}$ ISO 10884 [2]	dB (A)	106,8 I 107,8 I 109	99,5 I 100,5 I 102
Niveau de pression acoustique $L_{pA\,av}$ au poste de travail selon ISO 7917 [2]	dB (A)	94,9 I 95,1 I 97,1	89,9 I 92 I 91,4
Vibration à l'accélération $a_{h,w}$ suiv. ISO 7916 [2]			
- Poignée de droite (ralenti / régime max.)	m/s^2		5,1 / 5,7 I 2,1 / 6,2 I 4,8 / 5,5
- Poignée de gauche (ralenti / régime max.)	m/s^2		4,0 / 6,2 I 5,0 / 5,3 I 5,3 / 6,5
- Poignée circulaire (ralenti / régime max.)	m/s^2	7,5 / 6,1 I 4,6 / 9,5 I 4,7 / 6,5	
- Poignée sur la tige (ralenti / régime max.)	m/s^2	4,8 / 8,1 I 4,4 / 6,0 I 6,3 / 7,8	
Consom. de carb. à puiss. max. suiv. ISO 8893 [3]	kg/h	0,35 I 0,36 I 0,44	0,36 I 0,44 I 0,49
Consom. spécifique à puiss. max. suiv. ISO 8893 [3]	g/kWh	500 I 450 I 454	450 I 454 I 386
Contenu du réservoir carburant	l	0,6 I 0,6 I 0,8	0,6 I 0,8 I 0,9
Rapport de mél. (carb. / huile 2 temps)			
- A l'utilisation d'huile DOLMAR		50:1	50:1
- A l'utilisation d'autres huiles		40:1	40:1
Réducteur		14:19 I 14:19 I 17:21	14:19 I 14:19 I 14:19
Poids (sans dispositif de sécurité, outil de coupe et carburant)	kg	5,1 I 5,1 I 5,9	5,9 I 6,7 I 7,9

[1] A l'utilisation du dispositif de coupe à fil DOLMAR, la vitesse de rotation maximale autorisée du dispositif de coupe ne sera pas dépassée.
[2] Les données prennent en considération et de la même manière, les états de marche au ralenti et vitesse maximale (suiv. EN-ISO 11806)
[3] pour vitesse max.

Description des pièces

Plaque signalétique (MS-260 U)

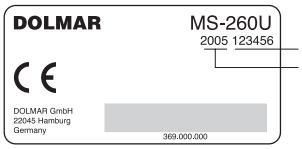

Numéro de série
Année de construction

Indiquer en cas de cammande de pièces de rechange!

Illustration: MS-260 U

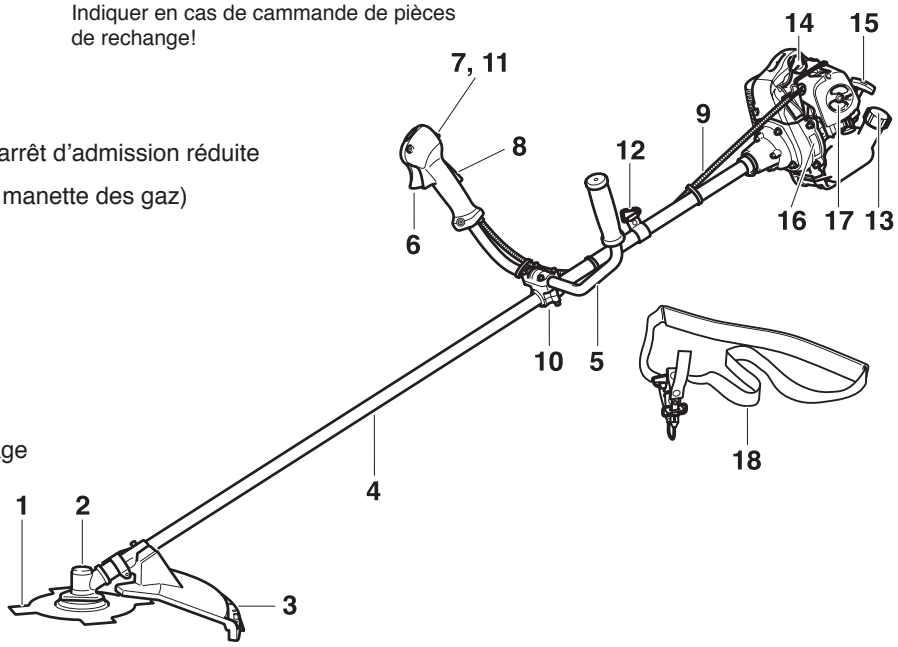

1 Outil de coupe
2 Réducteur angulaire
3 Dispositif de protection (capot de protection)
4 Tige
5 Poignée
6 Manette des gaz (accélération)
7 Commutateur combiné „Stop/Start" (O/I), arrêt d'admission réduite
8 Touche de verrouillage (verrouillage de la manette des gaz)
9 Câble sous gaine
10 Fixation du tube des poignées
11 Arrêt de l'admission réduite
12 Fixation de l'harnais (point d'accrochage)
13 Bouchon du réservoir à essence
14 Couvercle de la cosse de bougie d'allumage
15 Poignée de lancement
16 Plaque signalétique
17 Levier du starter
18 Harnais

ATTENTION: avant de procéder à des travaux quel-conques sur la débroussailleuse, il faut <u>absolument éteindre le moteur</u>, retirer la cosse de la bougie d'allumage et porter des gants de protection!

ATTENTION: La débroussailleuse ne peut être démarrée qu'après avoir été assemblée et vérifiée!

Montage de la poignée

(MS-260 U, MS-330 U, MS-430 U)

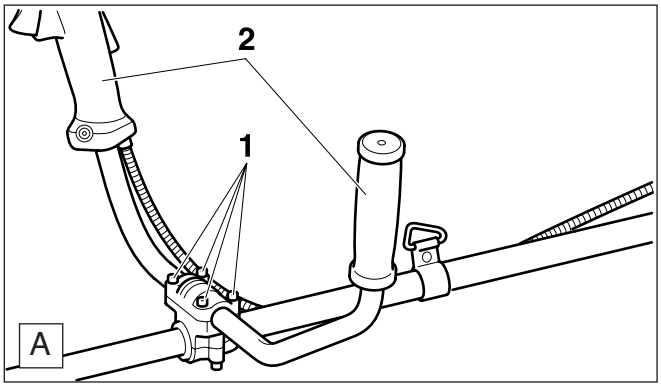

- Desserrer les vis (**A/1**) et les dévisser d'environ 1-2 mm.
- Introduire les poignées (**A/2**) dans le logement de poignée comme montré sur la Fig.
- Serrer légèrement les vis pour que les poignées puissent encore être tournées dans le logement de poignée.

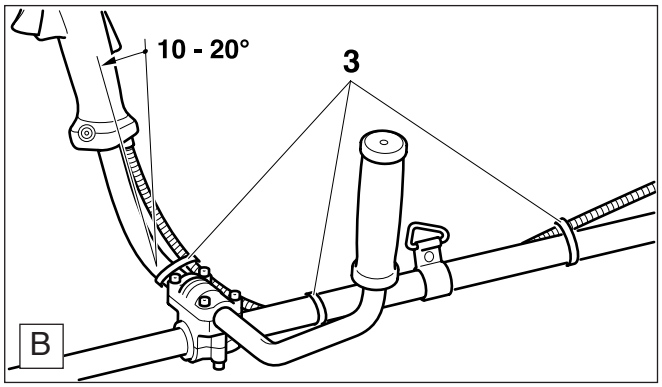

- Faire pivoter la poignée d'environ 10 à 20° vers l'avant et serrer à bloc les vis (**A/1**).
- Fixer le câble sous gaine , comme montré sur la figure, avec des raccords de câble (**B/3**, dans l'emballage) sur la tige.

REMARQUE:

L'inclinaison des poignées doit être réglée en fonction de la taille de l'utilisateur. La meilleure orientation est celle qui permet de saisir aisément les poignées en ayant les coudes légèrement pliés et les poignets droits.

Montage de la poignée

(MS-230 C, MS-260 C, MS-330 C)

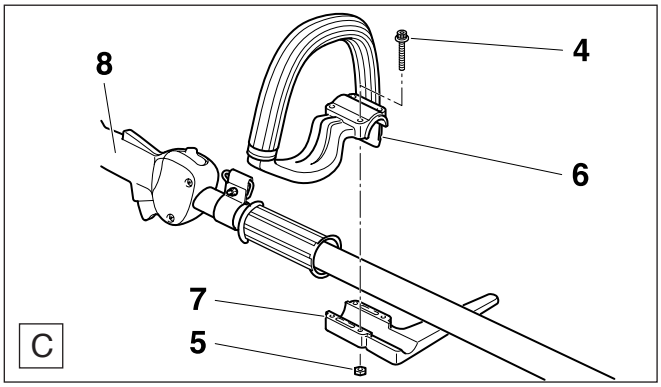

- Enlever les vis et les écrous (**C/4, 5**) et le serrage de poignée (**C/7**) de l'emballage.
- Poser la poignée (**C/6**) sur le tube.
- Monter le serrage de poignée (**C/7**) avec les vis (**C/4**) et les écrous (**C/5**). Régler individuellement la distance entre la poignée d'accélération (**C/8**) et la poignée et bien serrer les vis (**C/4**).

Montage du capot de protection

Attention: En raison des prescriptions de sécurité existantes, n'utilisent que les combinaisons outil/capot de protection indiquées dans le tableau!

Attention: Utiliser uniquement les outils de coupe indiqués ici! L'utilisation d'autres outils accroît les risques d'accident et de détérioration de l'appareil et n'est donc pas autorisée!

Combinaisons Outil / Capots de protection pour MS-260 U / MS-330 U / MS-430 U

Outil de coupe	Capot de protection
Couteau à 4 dents n° de pièce 362 224 140 Diamètre ext.: 230 mm, alésage: 25,4 mm	n° de pièce 351 504 101
Dispositif de coupe à 2 fils n° de pièce 351 502 030 15 m n° de pièce 369 224 070 120 m n° de pièce 369 224 072	n° de pièce 351 504 101 **et** n° de pièce 351 504 102 **Monter le couteau à fil!**

Combinaison Outil / Capots de protection pour MS-230 C / MS-260 C / MS-330 C

Outil de coupe	Capot de protection
Dispositif de coupe à 2 fils n° de pièce 351 502 030 15 m n° de pièce 369 224 070 120 m n° de pièce 369 224 072	n° de pièce 351 504 101 **et** n° de pièce 351 504 102 **Monter le couteau à fil!**

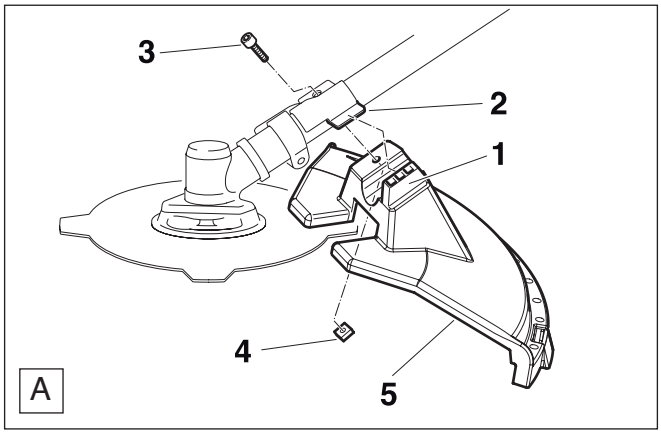

Montage du capot de protection

- Accrocher le capot (**A/5**) avec le logement (**A/1**) sur le collier (**A/2**).
- Monter la vis (**A/3**) et l'écrou (**A/4**) et bien serrer.

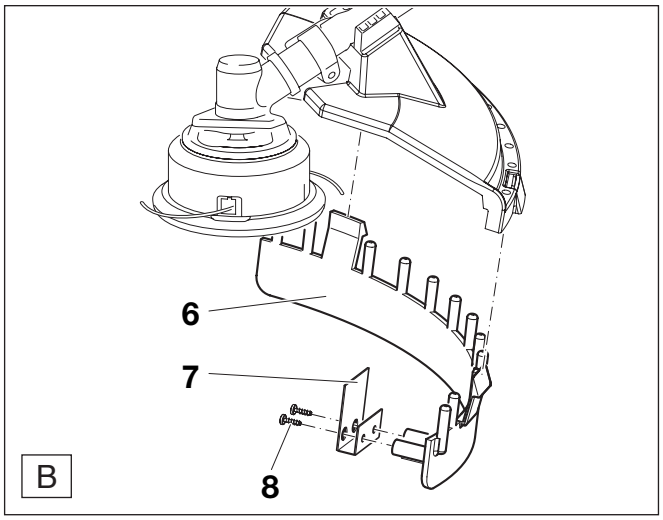

Montage de la bande de protection en cas d'utilisation du dispositif de coupe à fil

- Montage du capot de protection, voir ci-dessus
- Poser la bande de protection (**B/6**) fournie sur la partie supérieure du capot (**A/5**) en courbant légèrement la bande de protection.
- Fixer le couteau à fil (**B/7**) avec la vis (**B/8**) sur la bande de protection (**B/6**).

Note: Si la longueur du fil a été ajustée (cf. "Ajustage du fil"), le couteau à fil coupe les extrémités du fil automatiquement à la même longueur pendant le fonctionnement.

Montage du couteau à 4 dents

(MS-260 U / MS-330 U / MS-430 U)

Avant le montage du dispositif de coupe à fil, il est impératif d'arrêter le moteur et de retirer la cosse de bougie!

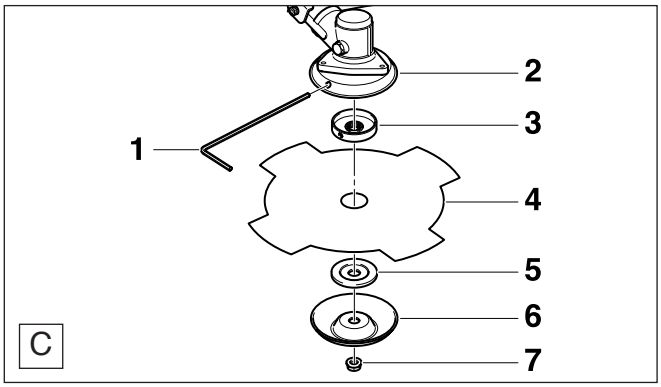

- Dévisser la vis de fixation (**C/7**) de l'arbre dans le sens des aiguilles. Bloquer si nécessaire l'engrenage conique (voir ci-dessous).

  Attention: L'écrou de fixation a un filet à gauche!

- Enlever la rondelle de friction (**C/6**) et la rondelle de pression (**C/5**).
- Introduire la clé mâle coudée pour vis à six pans creux 4 mm (**C/1**) dans le trou de l'engrenage conique à travers la protection d'enroulement et la rondelle de réception (**C/3**). Ce faisant, tourner légèrement la rondelle de réception (**C/3**) si nécessaire.
- Poser l'outil de coupe (**C/4**), la rondelle de pression (**C/5**) et ensuite la rondelle de friction (**C/6**) comme montré sur la Fig.
- Visser l'écrou de fixation (**C/7**) et le serrer dans le sens contraire des aiguilles d'une montre avec la clé.

  Attention: Pour des raisons de sécurité, l'écrou de fixation (**C/7**) doit être remplacé par un nouvel écrou après avoir changé d'outil 10 fois de suite (n° de commande, voir Extrait de la liste des pièces de rechange)!

- Enlever la clé mâle coudée pour vis à six pans creux et contrôler le fonctionnement de l'outil de coupe.

Montage du dispositif de coupe à fils

(MS-230 C / MS-260 C / MS-330 C)

Pour monter les outils métalliques, il est impératif d'arrêter le moteur, de retirer la cosse de bougie et de porter des gants de protection!

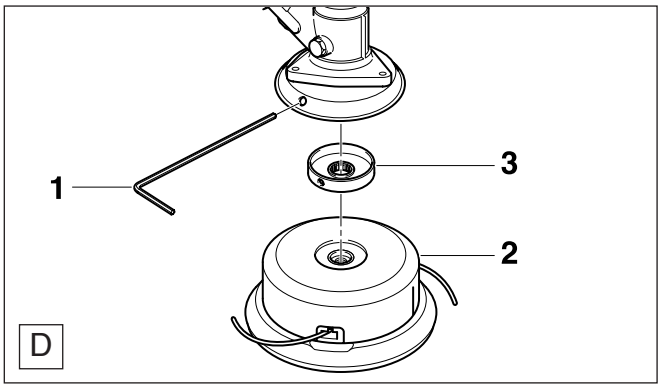

- Poser la rondelle de réception (**D/3**) sur l'arbre.
- Introduire la clé mâle coudée pour vis à six pans creux 4 mm (**D/1**) dans le trou de l'engrenage conique à travers la protection d'enroulement et la rondelle de réception (**D/3**). Ce faisant, tourner légèrement la rondelle de réception (**D/3**) si nécessaire.
- Visser le dispositif de coupe à fils (**D/2**) sur l'arbre dans le sens contraire des aiguilles d'une montre.
- Visser et bloquer à la main le dispositif de coupe à 2 fils.
- Enlever la clé mâle coudée pour vis à six pans creux et contrôler le fonctionnement de la tête à fil.

Rajustage du cordon

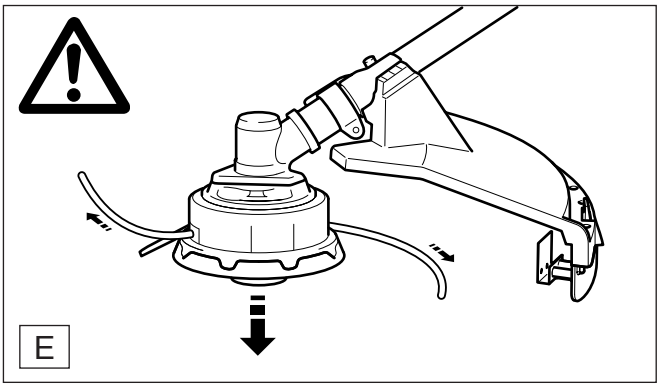

- Le fil peut être réglé à chaque fois sur la longueur de fil optimale en frappant légèrement (dans le sens de la flèche) le dispositif de coupe à fil contre le sol. Le couteau de fil coupe automatiquement les extrémités de fil dépassantes.

  Cette méthode fonctionne uniquement si 3 cm de fil au moins sont encore visibles.
- Si les extrémités de fil sont plus courtes que 3 cm, le fil doit être rajusté à la main.
- Enfoncer à cette fin le bouton et enlever les fils en tirant fortement.

ATTENTION: Le nettoyage de la tête à fil, le remplacement du fil et le rajustage manuel ne peuvent être effectués que quand le moteur est coupé et la cosse de bougie d'allumage enlevée!

Remplacement du cordon

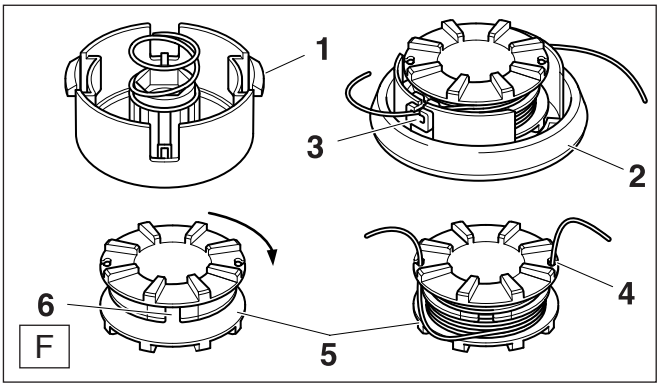

Avant de remplacer le fil, il est impératif d'arrêter le moteur et de retirer la cosse de bougie!

- Appuyer les cliquets du boîtier (**F/1**) vers l'intérieur pour soulever le couvercle du boîtier (**F/2**).
- Enlever la bobine (**F/5**) du couvercle du boîtier (**F/2**) et retirer les vieux restes de fil.
- Couper un morceau du fil en nylon d'une longueur de 7,5 m (ø 2,4 mm).
- Accrocher le fil de nylon dans l'entaille (**F/6**) de façon à ce qu'une extrémité du fil dépasse encore de 80 mm. Ensuite, bien enrouler les deux extrémités sur la bobine dans le sens de la flèche.
- Accrocher provisoirement les extrémités de fil dans les entailles (**F/4**) après les avoir enroulées. Laisser dépasser les extrémités de fil d'environ 100 mm.
- Placer la bobine (**F/5**) dans le couvercle du boîtier (**F/2**). Enlever les extrémités de fil des entailles (**F/4**) et les tirer au travers des œillets métalliques (**F/3**) du couvercle du boîtier.
- Aligner les cliquets du boîtier (**F/1**) sur le couvercle du boîtier (**F/2**) et les presser fortement jusqu'à ce que les deux cliquets du boîtier fassent un déclic.

Remplacer le dispositif de coupe à fil

(MS-230 C / MS-260 C / MS-330 C)

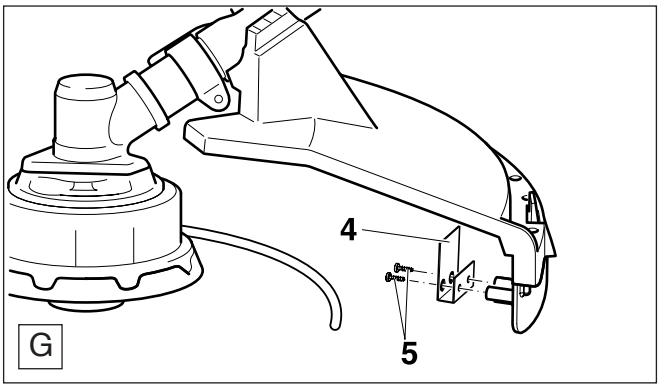

Avant de monter le nouveau dispositif de coupe à fil, il est impératif de couper le moteur, d'enlever la cosse de bougie d'allumage et de porter des gants de protection!

- Dévisser les vis (**G/5**) et retirer l'ancien dispositif de coupe à fil.
- Monter le nouveau dispositif de coupe à fil (**G/4**) avec les vis (**G/5**) comme montré sur la Fig. (vers la tête à fil).

NOTE: Ne pas serrer trop fort les vis. Les vis peuvent être faussées étant donné que le capot de protection est en plastique. Si le dispositif de coupe à fil n'est plus bien en place, il faut remplacer le capot de protection.

Mélage carburant

	Carburant	50:1	40:1
	+	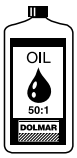	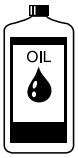
A	1000 cm³ (1 litre) 5000 cm³ (5 litres) 10000 cm³ (10 litres)	20 cm³ 100 cm³ 200 cm³	25 cm³ 125 cm³ 250 cm³

Le moteur de la débroussailleuse est un moteur à 2 temps de haute performance. Celui-ci utilise un mélange d'essence et d'huile moteur 2 temps.

Le carburant pour le moteur doit être de l'essence normale sans plomb avec un indice d'octane > 91. Si un carburant correspondant n'était pas disponible, l'utilisation d'un carburant avec un indice d'octane > est possible. Cela ne produira pas d'endommagement au moteur, mais il faut s'attendre à une puissance de coupe amoindrie.

La même chose se produit en cas d'utilisation de carburant plombé. **Pour cette raison, utiliser du carburant sans plomb pour une marche optimale du moteur et pour la protection de la santé et de l'environnement!**

Le graissage du moteur s'effectue avec de l'huile moteur 2 temps (qualité ASO FC ou ISO EGD) qui sera melangée au carburant. En usine, le moteur a été prévu pour l'huile 2 temps DOLMAR de haute puissance avec un rapport de mélange protégeant l'environnement de 50:1. Cela garantit une longue durée d'utilisation et un moteur fiable et produisant peu de fumée.

L'huile deux temps de haute performance DOLMAR peut être livrée selon les besoins dans bidons aux contenances suivantes:

1 l N° de commande 980 008 107

100 ml N° de commande 980 008 106

En cas de non-utilisation d'huile deux temps à haute performance DOLMAR, il est impératif d'observer un rapport de mélange de 40:1 en cas d'utilisation d'autres huiles deux temps. Sinon, un fonctionnement impeccable ne peut être garanti.

Attention: Ne pas utiliser de mélanges prêts à l'emploi de stations-service!

Production du rapport de mélange correct:

50:1 Utilisation de l'huile 2 temps DOLMAR à haute performance, c.à.d. 50 parts d'essence pour une part d'huile

40:1 Utilisation d'autres huiles mot. 2 temps, c.à.d. 40 parts d'ess. avec 1 part d'huile.

Nota:

Pour la production du mélange essence/huile, verser le volume d'huile prévu dans la moitié du volume d'essence, mélanger et verser le reste du volume d'essence. Avant le remplissage du mélange dans le réservoir, le remuer énergiquement.

Il n'est pas conseillé d'augmenter la quantité d'huile dans le rapport des mélanges au dessus de ce qui est indiqué pour une raison de sécurité exagérée car les dépôts de combustion seront plus importants, cela nuit à l'environnement et finit par obstruer les canaux d'échappement du cylindre, ainsi que le silencieux. En plus de cela, la consommation de carburant augmente et la puissance diminue.

EVITEZ LE CONTACT AVEC LA PEAU ET LES YEUX!

La manipulation des carburants demande une grande attention et précaution. Les carburants peuvent contenir des substances semblables aux solvants. Remplir le réservoir seulement dans les locaux bien aérés ou à l'air libre. Ne pas aspirer les vapeurs d'essence, ne pas aspirer les vapeurs d'essence, elles sont nocives et peuvent susciter des dommages corporels. Les produits pétroliers, ainsi que les huiles, dégraissent la peau. Lors d'un contact répété et prolongé la peau se dessèche. Les suites peuvent être différentes maladies de peau. D'autre part, on connait les réactions allergiques. Le contact avec les yeux de l'huile conduit à des irritations. en cas de contact, rincer immédiatement l'oeil avec de l'eau claire.

Si l'irritation continue, consulter immédiatement un médecin.

Stockage de carburants

Les carburants ne sont stockables que de manière restreinte. Le carburant et les mélanges de carburant vieillissent par évaporant sous l'effet de températures élevées. Le carburant et les mélanges de carburant stockés pendant une trop longue durée peuvent entraîner des problèmes de démarrage et endommager le moteur. N'acheter que la quantité de carburant à consommer en l'espace de quelques mois. Consommer le carburant mélangé en 6-8 semaines en cas de températures élevées.

Stocker le carburant uniquement dans des récipients homologués au sec, au froid et en toute sécurité!

Remplissage du réservoir

RESPECTER IMPERATIVEMENT LES REGLES DE SECURITE!

La manipulation de carburants exige une manipulation avec précaution et prudence.

Ne le faire que si le moteur est arrêté!

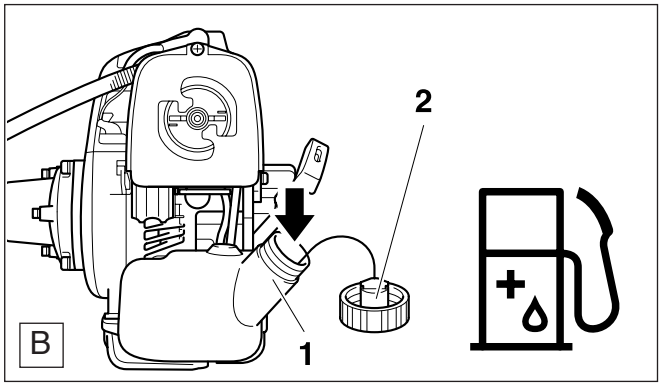

- Nettoyer soigneusement le pourtour du bouchon du réservoir (**B/1**) pour que la crasse ne puisse pénétrer dans le réservoir.
- Avant de faire le plein, mettre la débroussailleuse dans une position latérale stable.
- Dévisser le bouchon du réservoir (**B/2**) et verser le mélange de carburant jusqu'au niveau du bord inférieur de la tubulure de remplissage. Procéder avec précaution pour ne pas renverser de carburant.
- Revisser fermement le capuchon du réservoir.

Nettoyer le capuchon et le pourtour après remplissage!

Mise en place du harnais

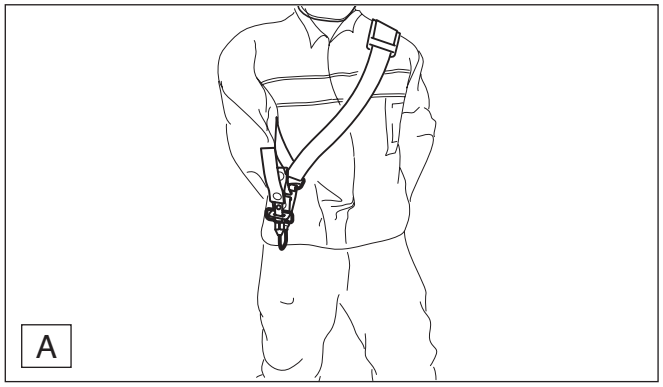

- Poser le harnais comme montré sur la figure A.
- Régler le harnais de manière à ce que le crochet de fixation soit à une largeur de main environ au-dessus de la hanche.

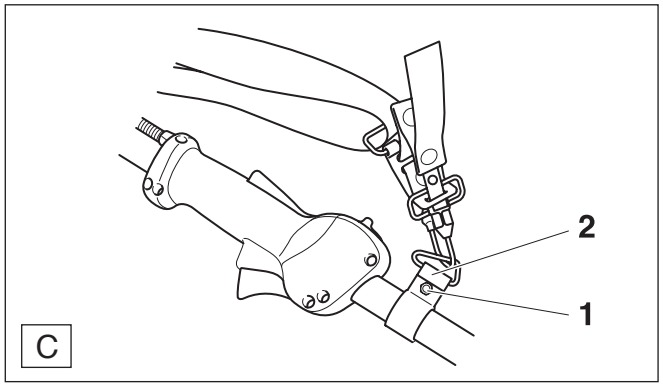

Equilibrage de la débroussailleuse

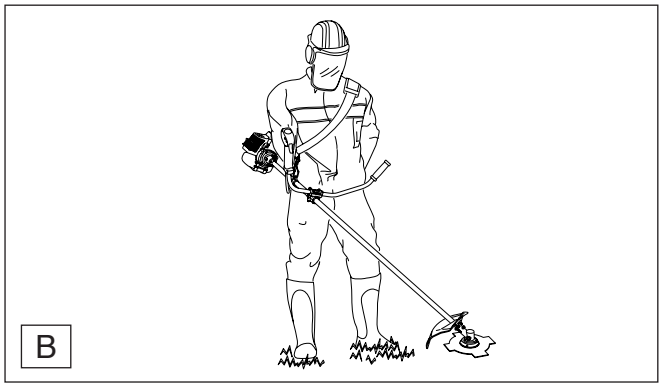

- La débroussailleuse bien équilibrée soulage au niveau des bras pendant le travail.
- En cas d'utilisation du fil de coupe sur un terrain plat, le tambour du fil doit reposer légèrement sur le sol sans que l'on touche l'appareil avec les mains.
- En cas d'utilisation du couteau frappeur à 4 dents et sur des terrains difficiles, l'outil de coupe doit être à 20 cm environ du sol sans que les mains ne touchent l'appareil.
- Remplir le réservoir de la débroussailleuse et accrocher la débroussailleuse au crochet de fixation.
- Pour équilibrer la débroussailleuse, desserrer la vis (**C/1**). Déplacer l'oeillet de fixation (**C/2**) sur la tige vers l'avant (le poids de la débroussailleuse est sur le moteur), vers l'arrière (le poids de la débroussailleuse est sur l'outil).
- Bien resserrer la vis (**C/1**).

Coupe-circuit rapide

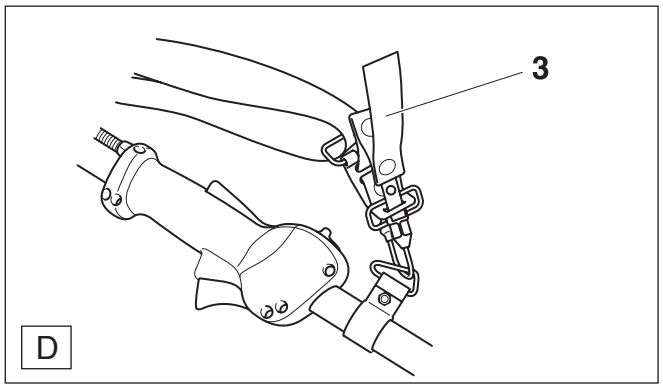

- Pour séparer l'utilisateur et couper instantanément la débroussailleuse, tirer sur la bande rouge (**D/3**) en cas de danger.

ATTENTION:

En posant le harnais, toujours s'assurer que la bande de sécurité rouge n'est pas dirigée vers le corps, mais soit visible, dégagée et bien accessible!

Mise en service

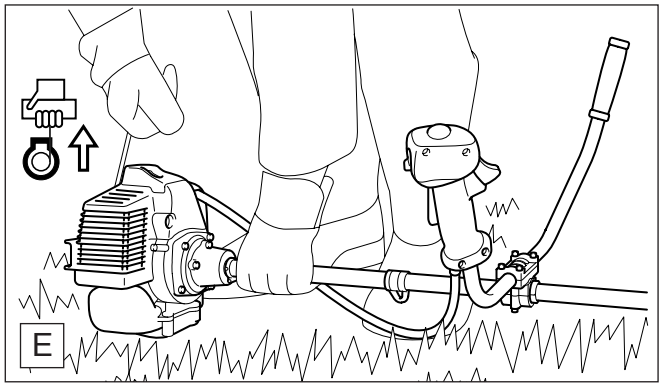

Observer les règlements de prévoyance contre les accidents!

La débroussailleuse ne peut être démarrée qu'après l'avoir complètement assemblée et vérifiée!

Démarrage

- Procéder au démarrage à 3 m du lieu de remplissage de carburant.
- Adopter une position stable et poser la débroussailleuse sur le sol de manière à ce que l'outil de coupe ne touche pas le sol ou autres objets.

Démarrage à froid

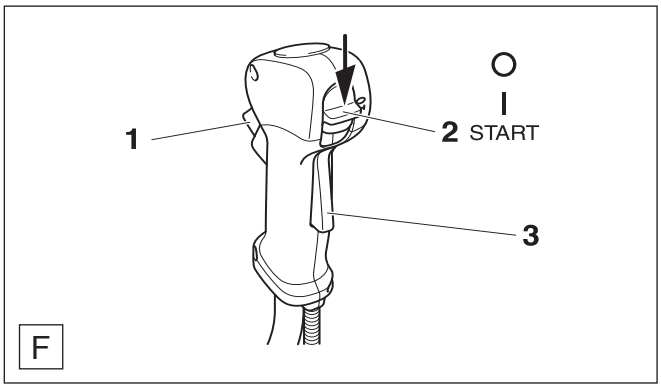

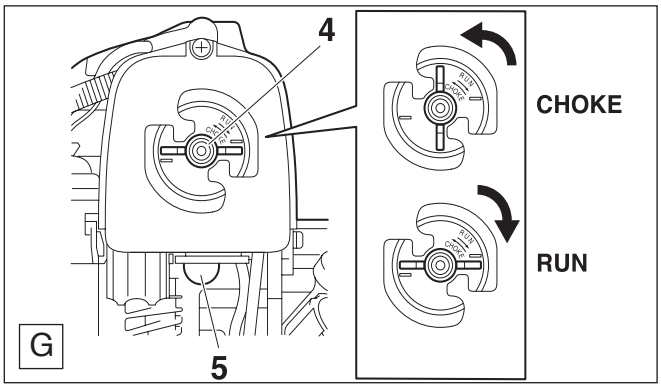

- Actionner la pompe à essence (**G/5**) en appuyant plusieurs fois jusqu'à ce que l'essence soit visible dans la pompe.
- Enclencher l'arrêt d'admission réduite. Pour cela, en pressant la touche de blocage de sécurité (**F/3**), enfoncer le levier d'accélération (**F/1**) et mettre le commutateur combiné (**F/2**) sur **START**. Relâcher ensuite le levier d'accélération (**F/1**) et après le commutateur combiné (**F/2**).
- Tourner le starter (**G/4**) en position **CHOKE** (fermée).
- Tenir la débroussailleuse d'une main comme montré sur la figure E, à la page 14.
- Desserrer lentement la poignée de lancement jusqu'au déclic audible (le piston est avant le point mort supérieur).
- **Resserrer vite et rigoureusement jusqu'à ce que le premier allumage se fasse entendre** (le moteur se met en marche peu de temps).
- Ne pas dérouler complètement le câble de lancement et laisser celui-ci s'enrouler lentement.
- Tourner le levier de starter (**G/4**) sur **RUN** (**ouvert**) et tirer de nouveau la poignée de lancement jusqu'à ce que le moteur tourne.
- Après le démarrage du moteur, appuyer à fond sur la manette des gaz (**F/1**) et la relâcher, la position demi-gaz se débloque se débloque et le moteur tourne au ralenti.-

Démarrage à chaud

- **Ne pas** actionner la pompe à essence lorsque l'appareil est chaud.
- Mettre le commutateur combiné (**F/2**) sur **"I"**.
- **Ne pas** mettre le levier de starter sur **CHOKE** (fermé) en le tournant, mais sur **RUN**.

Arrêt du moteur

Mettre le commutateur combiné (**F/2**) sur **"O"**.

Régler le ralenti

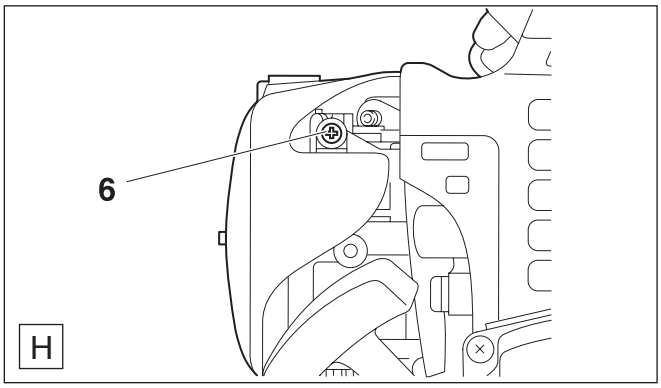

Attention: L'outil de coupe ne doit pas tourner lorsque la débroussailleuse est au ralenti! Si l'outil de coupe tourne également au ralenti, il faudra alors régler le ralenti.

- L'outil de coupe correspondant doit être monté.
- S'assurer impérativement que le filtre à air est propre.
- Laisser chauffer le moteur.
- Ne pas actionner le levier d'accélération (**F/1**).
- Dévisser la vis de réglage (**H/6**) d'un 1/8 de tour max (dans le sens inverse des aiguilles).
- Répéter le réglage si l'outil de coupe continue de tourner au ralenti.

Ne travailler en aucun cas avec l'appareil si l'outil de coupe ne s'immobilise pas. Consulter un atelier de réparation DOLMAR!

TRAVAUX DE MAINTENANCE

ATTENTION: avant de procéder à des travaux quelconques sur la débroussailleuse, il faut <u>absolument éteindre le moteur</u>, retirer la cosse de la bougie d'allumage et porter des gants de protection!

ATTENTION: La débroussailleuse ne peut être démarrée qu'après l'avoir complètement assemblée et vérifiée!

Indications de maintenance et d'entretien périodiques

De manière à garantir une longue durée de vie et le plein fonctionnement des dispositifs de sécurité et à éviter des détériorations, il faut effectuer régulièrement les travaux de maintenance décrits ci-dessous. Les réclamations ne pourront être reconnues comme telles si ces travaux ont été effectuées régulièrement et correctement. Des accidents risquent de se produire en cas de non-observation.

Les utilisateurs de débroussailleuses doivent effectuer que les travaux de maintenance et d'entretien qui sont décrits dans la notice d'emploi. Les travaux non compris dans cette liste ne doivent être exécutés que dans un atelier spécialisé de DOLMAR.

Après avoir rempli 50 fois le réservoir, faire effectuer un entretien minitieux et une révision spprofondie de la débroussailleuse par un atelier spécialisé DOLMAR.

			Page
Généralités	Débroussailleuse entière	Nettoyer l'extérieur et vérifier si elle n'est pas détériorée. En cas de détériorations, faire effectuer immédiatement les réparations par un spécialiste.	
Avant toute mise en route	Outil de coupe	Vérifier le bon état, l'affûtage et la fixation correcte	
	Dispositifs de coupe	Vérifier s'ils sont à la bonne position, bien logés et fonctionnent correctement.	10
	Vis et écrous	Vérifier l'état et le serrage correct	
	Commutateur **I/O**,		16
	Touche de blocage de sécurité,		
	Levier de gaz	Vérifier le fonctionnement	16
	Fermeture réservoir carburant		
	et système de carburant	Vérifier l'étanchéité	
	Ralenti	Contrôler; l'outil de coupe ne doit pas tourner lorsque le moteur tourne au ralenti	16
Après toute mise hors-service	FIltre à air	Nettoyer	18
	Fentes de refroidissement	Nettoyer, vérifier le bon état	
Tous les 6 mois	Bougie	Vérifier, remplacer au besoin	18
	Tête d'aspiration	Vérifier	18
	Réservoir	Nettoyer	
	Fil de lancement	Vérifier le bon état	
Tous les ans	Débroussailleuse entière	Faire vérifier par un atelier spécialisé	
Longue mise hors-service et stockage	Débroussailleuse entière	La confier à un atelier spécialisé DOLMAR en vue d'une révision générale. La mettre à l'abri dans un local sec.	
	Réservoir carburant	Vidanger et nettoyer	
	Carburateur	Le laisser se vider en marche	
	Outils de coupe métalliques	Nettoyer et huiler légèrement. Mettre en place le capuchon de protection de l'outil	

Affûtage des outils de couteau

Couteau à 4 dents

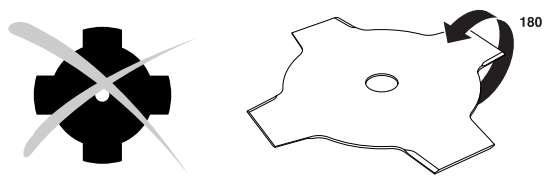

I

Attention:

Les outils de coupe suivants ne doivent être affûtés <u>que par un atelier spécialisé</u> car un affûtage à la main pourrait produire un balours, et par là, des vibrations et endommagement de l'appareil.

- **Couteau à 4 dents**

Un affûtage et un équilibrage professionnel peut être effectué dans chaque atelier DOLMAR.

Nota: Le couteau à 4 dents peut être retourné pour prolonger la durée d'utilisation jusqu'à ce que les deux côtés tranchants soient émoussés.

Nettoyage du filtre à air

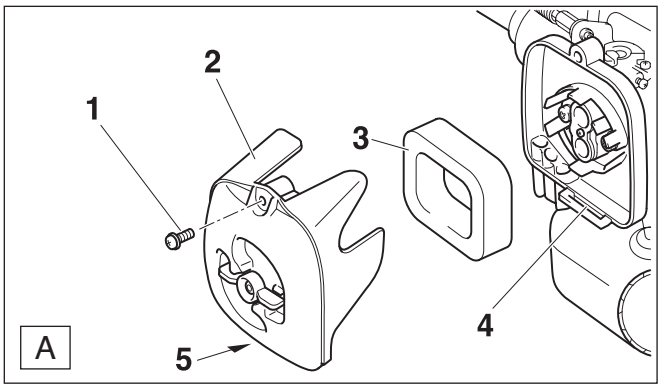

- Dévisser les vis (**A/1**) et retirer le couvercle du filtre à air (**A/2**).
- Enlever le filtre de mousse du couvercle.

Attention: Pour éviter les blessures au niveau des yeux, ne pas soufler sur les saletés.

- Laver les filtres à air fortement encrassés dans une eau de lessive tiède à l'aide d'un produit de nettoyage disponible dans le commerce.
- En cas de fort encrassement, nettoyer plus souvent (plusieurs fois par jour), car seulement un filtre à air propre garantit la pleine performance du moteur.
- Avant le montage du filtre à air, contrôler le clapet du starter si des saletés y sont tombées. Nettoyer avec un pinceau si nécessaire.
- **Bien sécher** le filtre à air et le remettre en place.
- Placer d'abord le couvercle du filtre à air (**A/2**) dans la rainure (**A/4**) et ensuite le fixer avec la vis (**A/1**).

Attention: Remplacer immédiatement le filtre à air endommagé. Des fissures et des particulières de saleté grossières peuvent détruire le moteur.

Remplacement de la bougie

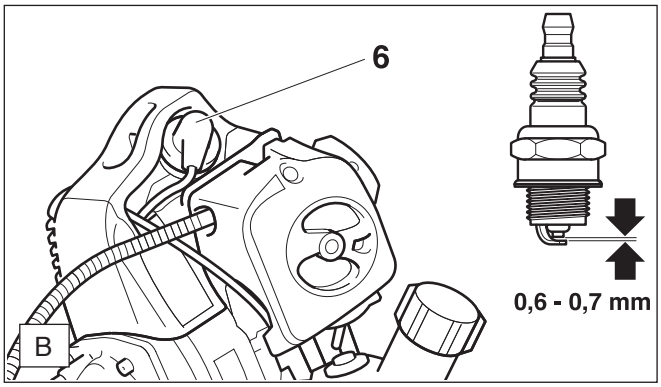

ATTENTION:

La bougie ou la fiche de bougie ne doit pas être touchée le moteur en marche (haute tension).

Effectuer les travaux d'entretien qu'à l'arrêt du moteur.

Risque de brûlure le moteur étant chaud. Porter des gants de protection!

Changer la bougie en cas d'endommagement de l'isolateur ou de forte usure des électrodes ou d'électrodes fortement encrassées ou huilées.

- Retirer la cosse (**B/6**) de la bougie. Démonter la bougie d'allumage avec la clé combinée (ouverture de clé 19 mm).

Attention: Au changement, n'utiliser que la bougie **NGK BPMR7A**.

L'espace entre les électrodes

L'espace entre les électrodes doit être de 0,6 à 0,7 mm.

Vérification de la bougie

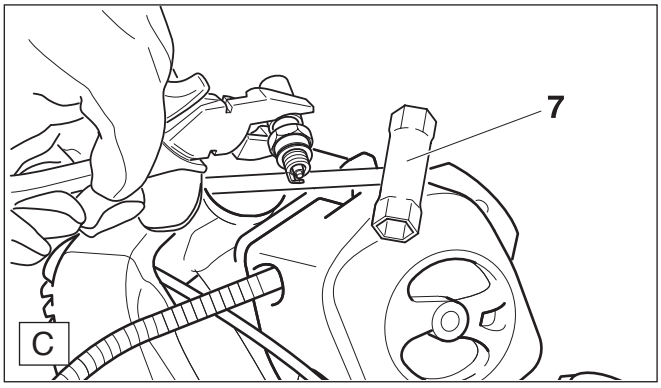

- Mettre la clé (**C/7**) entre le capot et le cylindre comme montré sur la figure.

ATTENTION!

Ne pas introduire la clé dans le trou de bougie, établir seulement un contact avec le cylindre (sinon risque de détérioration du moteur).

- Presser contre la clé la bougie dévissée avec la cosse bien posée au moyen d'une clé isolée (dans le sens inverse du trou de bougie!)
- Mettre l'interrupteur de coupe-circuit (**I/O**) sur **I**.
- Tirer le câble de lancement énergiquement.

Si le fonctionnement est impeccable, une étincelle doit être visible aux électrodes.

Graissage de l'engrenage conique

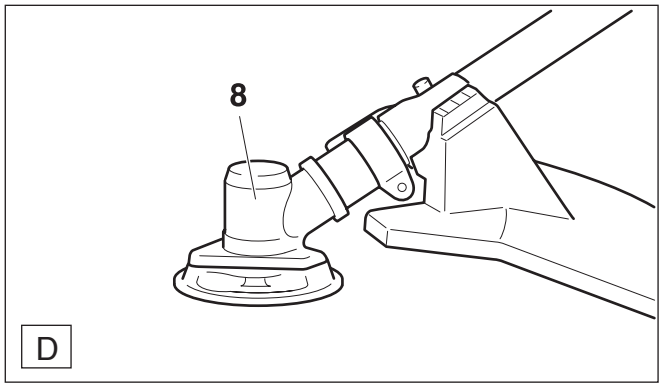

Au bout de 50 heures de service environ, il est recommandé de faire vérifier l'engrenage conique (**D/8**) par un service de réparation et d'entretien DOLMAR et d'ajouter si nécessaire de la graisse. Le remplissage de graisse sera dosé avec précision par le service de réparation pour éviter que des quantités de graisse importantes causent des surchauffes dans l'engrenage conique.

Service et entretien

Service

Au bout de 50 pleins d'essence, faire effectuer un entretien approfondi et un contrôle global de la débroussailleuses par un atelier de réparation DOLMAR.

Tous les travaux de réglage et d'entretien décrits dans ce manuel d'utilisation doivent être effectués par un service de réparation et d'entretien DOLMAR.

Crépine d'aspiration dans le réservoir d'essence

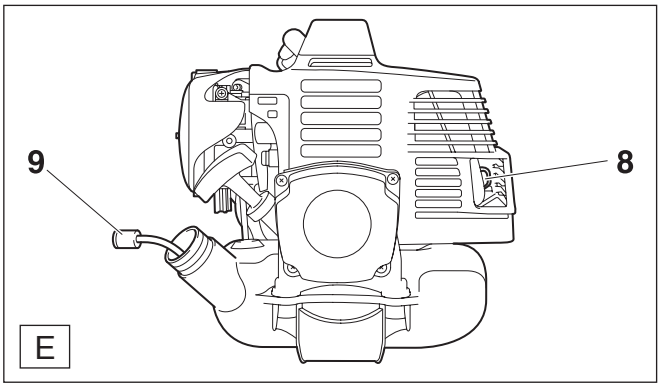

L'essence requise par le carburateur est filtrée par le feutre (**E/9**) de la crépine d'aspiration.

L'état du feutre doit être soumis à un contrôle visuel régulier. Pour se faire, enlever la crépine d'aspiration par l'ouverture du bouchon du réservoir au moyen d'un fil de fer. Remplacer le filtre en feutre durci, encrassé ou collé par un nouveau.

En cas de débit d'essence faible, le moteur risque de dépasser sa vitesse maximale autorisée. Pour garantir une arrivée correcte de l'essence dans le carburateur, il est conseillé de remplacer le filtre à essence une fois par an.

Nettoyage de l'orifice du silencieux

Contrôler régulièrement l'orifice du silencieux (**E/8**). Si l'orifice du silencieux est obstrué par des dépôts de carbone, les enlever en grattant avec précaution avec un outil adéquat.

Recherche des causes de panne

Dérangement	Provenance	Observation	Cause
Le moteur ne démarre pas ou très mal	Allumage	Etincelle présente à la bougie	Défaut dans alim. en carb., compression, défaut mécanique
		Aucune étincelle à la bougie	Interrupt. arrêt/marche en fausse pos. défaut ou court-circuit dans câblage, fiche de bougie défectueuse, bougie défect., allumage défec.
	Alimentation carburant	Réservoir est plein	Starter en mauvaise position, carburat. défect., tête d'aspiration encrassée, tuyau de carb. plié ou coupé
	Compression	À l'intérieur de l'appareil	Joint défectueux du pied du cylindre, joints à lèvres endommagés du vilebrequin, cylindre ou segment du piston endommagé
		À l'extérieur de l'appareil	Mauvaise étanchéité au filetage de la bougie
	Défaut mécanique	Le dispositif de lancement ne s'enclenche pas	Ressort cassé dans dispositif de lancement pièce cassée à l'intérieur du moteur
Problème au démarrage	Carburant	Réservoir est plein Etinc. prés. à la bougie	Réglage non correct du carburateur
Le moteur démarre, mais s'arrête immédiatement après	Alimentation en carburant	Carburant dans réservoir	Réglage non correct du ralenti, tête d'aspiration ou carburateur encrassé Aération du réservoir défectueuse, tuyau de carburant coupé, câble défectueux, interrupt. arrêt -marche défectueux
Manque de puissance	Plusieurs provenances simultanées peuvent en	Appareil tourne au ralenti	Filtre à air encrassé, mauvais réglage du carb. silencieux d'échappement encrassé, dépôt important dans canal d'échappement du cylindre être la cause

Extrait de la liste des pièces détachées

N'utiliser que des pièces détachées d'origine DOLMAR. Votre atelier DOLMAR est compétent pour réparations et remplacement d'autres pièces.

MS-260/330/430 U
MS-230/260/330 C

DOLMAR

Pos.	N° DOLMAR	Qté.	Désignation
1	351 050 230	1	Bouchon du réservoir complet.
2	352 400 040	1	Tête d'aspiration
3	351 400 800	1	Filtre à air
4	351 410 110	1	Bougie NGK BPMR 8Y
5	362 224 140	1	Couteau à 4 dents
6	351 510 013	1	Ecrou de fixation (pour MS-260 U, 330 U)
6	351 510 023	1	Ecrou de fixation (pour MS-430 U)
7	351 502 030	1	Dispositif de coupe à 2 fils complet.
9	351 010 154	1	Clé à fourche simple 8/10
10	351 010 151	1	Clé mâle coudée pour vis à six pans creux 4 mm
11	351 010 152	1	Clé mâle coudée pour vis à six pans creux 5 mm
12	351 010 153	1	Clé combinée SW 17/19
-	369 224 070	1	Fil de coupe ø 2,4 mm x 15 mètres
-	369 224 072	1	Fil de coupe ø 2,4 mm x 120 mètres

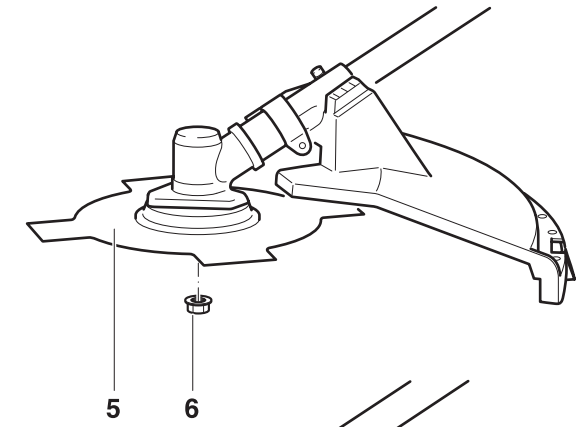

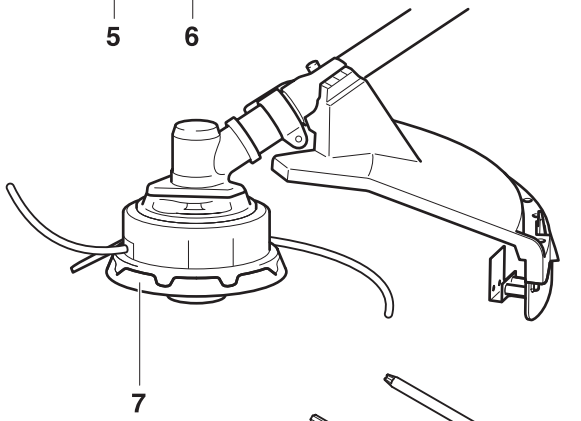

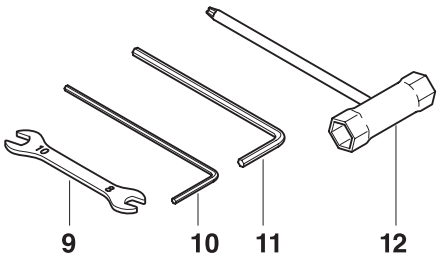

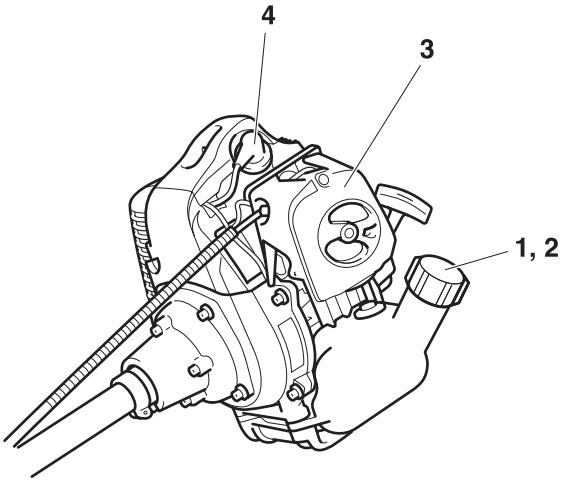

Service atelier, pièces de rechange et garantie

Entretien et réparation

L'entretien et la réparation de débroussailleuses modernes ainsi que d'unités nécessitant une sécurité particulière exigent une qualification spécialisée et un atelier équipé de l'outillage spécial et des appareils de contrôle.

Tous les travaux de réglage et d'entretien décrits dans ce manuel d'utilisation doivent être effectués par un service de réparation et d'entretien DOLMAR.

Le spécialiste dispose de la qualification, des expériences et de l'équipement nécessaires pour vous soumettre la solution la plus avantageuse et pour vous donner des conseils

En cas de tentatives de réparation effectuées par des tiers ou des personnes non autorisées, le droit à la garantie s'annule.

Pièces de rechange

L'utilisation longue durée fiable et la sécurité de votre appareil dépend de la qualité des pièces de rechange utilisées. N'utilisez que des pièces de rechange d'origine DOLMAR, signalées par DOLMAR

Seules les pièces d'origine sont issues de la production de l'appareil et garantissent par conséquent un matériel de qualité supérieure, des dimensions fiables, un fonctionnement et une sécurité irréprochables.

Les pièces de rechange d'origine et accessoires sont disponibles chez votre revendeur. Ils possèdent les listes de pièces de rechange nécessaires pour déterminer les numéros de pièces détachées et sont informés continuellement sur les améliorations de détails ou nouveautés dans l'offre des pièces de rechange. Pour connaître la liste des revendeurs DOLMAR, consultez le site www.dolmar.com

La garantie de l'organisation DOLMAR est supprimée à l'utilisation de pièces n'étant pas d'origine DOLMAR.

Si les pièces non d'origine produisaient de gros dégâts, les frais en résultant ne peuvent être pris en charge.

Garantie

DOLMAR garantit une très bonne qualité et prend en charge les frais pour une amélioration par changement des pièces défectueuses en cas de défaut de matériel ou de fabrication se présentant dans le délai de garantie après la date de vente. Observez que dans certains pays, des conditions spéciales de garantie sont valables. En cas de doute, demandez à votre vendeur. Comme vendeur du produit, il est responsable de la garantie.

Nous demandons votre compréhension du fait que la garantie ne couvre pas les causes d'endommagement suivantes:

- Non-observation des instructions d'emploi.
- Non-observation des travaux de nettoyage et d'entretien nécessaire.
- Dépassement de la vitesse de rotation maximale autorisée à cause d'un mauvais réglage du carburateur.
- Endommagement à cause d'un mauvais réglage du carburateur.
- Usure normale
- Une surcharge visible par dépassement permanent de la limite supérieure de puissance.
- Utilisation de la force, manipulation non correcte, à d'autres fins ou cas d'accident.
- Endommagement par surchauffage à cause d'encrassement au canal d'air de refroidissement.
- Interventions de personnes non spécialisées ou essais de maintenance non corrects.
- Utilisation de pièces de rechange non adéquates ou n'étant pas d'origine DOLMAR si celles-ci sont la cause de l'endommagement.
- Utilisation d'ingrédients non adéquats ou trop vieux.
- Endommagements provenant des conditions d'utilisation à la location de l'appareil.
- Endommagements causés par fixation dévissée et non resserrée à temps.

La garantie ne couvre pas les frais pour les travaux de nettoyage, d'entretien et de réglage. Tous les travaux de garantie doivent être effectués par un revendeur DOLMAR.

Note

Note

Note

Pour connaître la liste des revendeurs DOLMAR,
consultez le site www.dolmar.com

DOLMAR GmbH
Postfach 70 04 20
D-22004 Hamburg
Germany
http://www.dolmar.com

Changements sans préavis

Form: 995 703 489 (12.07 F)